Řehtačkové řetězové zvedáky Brano Z310

Ceník od 25. 11. 2022

Řehtačkové řetězové zvedáky Brano Z310

Pákový řetězový řehtačkový zvedák Brano Z310 s článkovým řetězem, vhodný pro „lehčí“ dílenské použití, nosnost 0,5 t - 5 t.

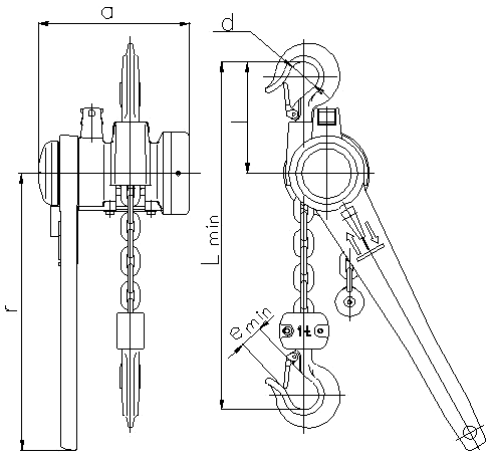

Typ	Nosnost (t)	Zdvih (m)	Hlavní rozměry (mm)						Hmotnost (kg)	Cena (Kč)	Cena za další metr zdvihu (Kč)
			a	d	e_{min}	l	L_{min}	r			
Z 310/0,5	0,5	1,5	166	30	18,5	120	235	290	7,6	**5 049,-**	195,-
Z 310/1,0	1	1,5	190	36	23,5	135	300	380	10,5	**5 310,-**	284,-
Z 310/1,6	1,6	1,5	187	43	29,5	175	420	380	14,4	**6 887,-**	424,-
Z 310/3,2	3,2	1,5	187	50	35,5	220	500	380	22,5	**8 617,-**	824,-
Z 310/5,0	5	1,5	187	56	39,5	230	700	380	33	**11 783,-**	1 254,-

Web produktu: http://www.tedox.cz/brano-z310

Ceny bez DPH.